SILVER

MODEL SP5050

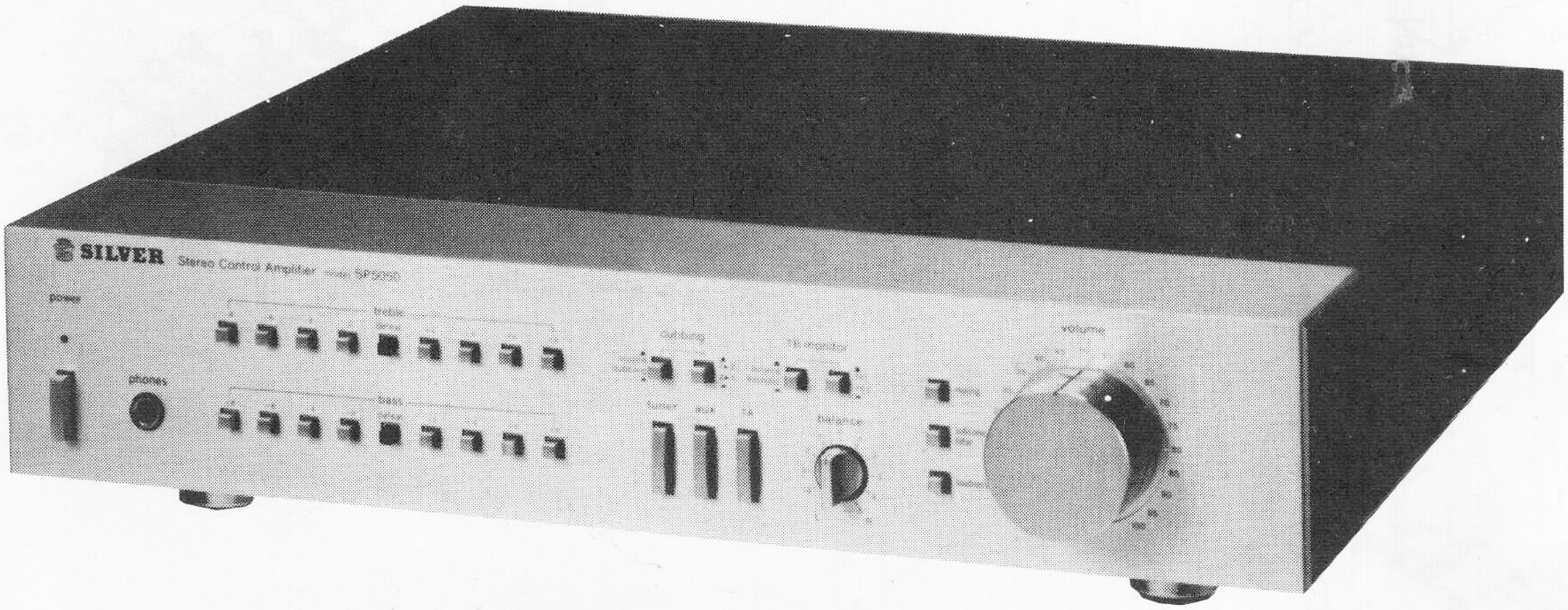

SPECIFICATIONS

POWER SUPPLY	AC220 V, 50 Hz
POWER CONSUMPTION	20 watts
INPUT SENSITIVITY:	
Phono (TA)	2.3 mV/47 k ohm
Tuner, TB1-2, AUX	145 mV/23 k ohm
RIAA EQUALIZATION	± 0.2 dB (20 – 20,000 Hz)
FREQUENCY RESPONSE	<1 Hz – 150 k Hz (–1dB)
SIGNAL/NOISE RATIO:	
Phono (TA)	86 dB (IHF-A)
Tuner, TB1-2, AUX	106 dB (IHF-A)
PHONO OVERLOAD LEVEL	250 mV (1 k Hz, 0.1 % THD)
OUTPUT LEVEL	1.2 V
TOTAL HARMONIC DISTORTION:	
MM (TA)	0.003 %
Tuner, TB1-2, AUX	0.0015 %
TONE CONTROL:	
Bass (100 Hz)	0, ± 2, ± 4, ± 6, ± 8 dB
Treble (10 k Hz)	0, ± 2, ± 4, ± 6, ± 8 dB
DIMENSIONS	385 (W) x 72.5 (H) x 320 (D) mm
WEIGHT	4.2 kg

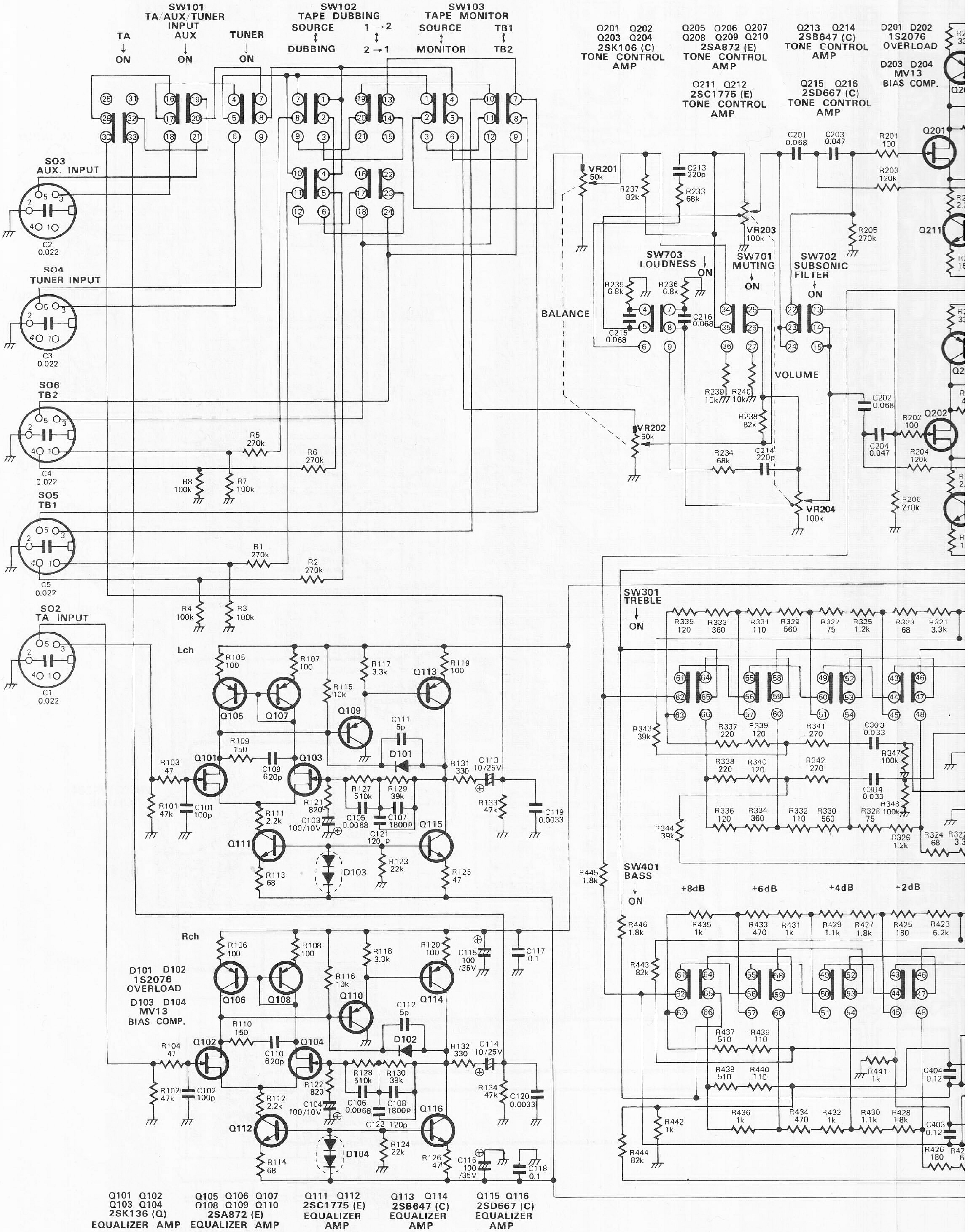

SW101
TA/AUX/TUNER
INPUT
TA
ON
AUX
ON
TUNER
ON
SW102
TAPE DUBBING
SOURCE
DUBBING
1→2
2→1
SW103
TAPE MONITOR
SOURCE
MONITOR
TB1
TB2
Q201 Q202
Q203 Q204
2SK106 (C)
TONE CONTROL
AMP
Q205 Q206 Q207
Q208 Q209 Q210
2SA872 (E)
TONE CONTROL
AMP
Q211 Q212
2SC1775 (E)
TONE CONTROL
AMP
Q213 Q214
2SB647 (C)
TONE CONTROL
AMP
Q215 Q216
2SD667 (C)
TONE CONTROL
AMP
D201 D202
1S2076
OVERLOAD
D203 D204
MV13
BIAS COMP.
SO3
AUX. INPUT
C2
0.022
SO4
TUNER INPUT
C3
0.022
SO6
TB2
C4
0.022
SO5
TB1
C5
0.022
SO2
TA INPUT
C1
0.022
R5
270k
R6
270k
R8
100k
R7
100k
R1
270k
R2
270k
R4
100k
R3
100k
VR201
50k
R237
82k
C213
220p
R233
68k
VR203
100k
C201
0.068
C203
0.047
R201
100
R203
120k
R205
270k
Q201
Q211
SW703
LOUDNESS
ON
SW701
MUTING
ON
SW702
SUBSONIC
FILTER
ON
BALANCE
R235
6.8k
R236
6.8k
C215
0.068
C216
0.068
VOLUME
R239
10k
R240
10k
R238
82k
VR202
50k
R234
68k
C214
220p
C202
0.068
C204
0.047
R202
100
R204
120k
Q202
R206
270k
VR204
100k
Lch
R105
100
R107
100
R115
10k
R117
3.3k
R119
100
Q113
Q105
Q107
Q109
C111
5p
D101
R109
150
Q101
Q103
C109
620p
R103
47
R101
47k
C101
100p
R131
330
C113
10/25V
R133
47k
C119
0.0033
R111
2.2k
R121
820
R127
510k
R129
39k
C105
0.0068
C107
1800p
C103
100/10V
C121
120 p
Q111
Q115
D103
R113
68
R123
22k
R125
47
Rch
R106
100
R108
100
R116
10k
R118
3.3k
R120
100
C115
100
/35V
C117
0.1
Q106
Q108
Q110
Q114
D101 D102
1S2076
OVERLOAD
D103 D104
MV13
BIAS COMP.
C112
5p
D102
R110
150
Q102
Q104
C110
620p
R104
47
R102
47k
C102
100p
R132
330
C114
10/25V
R134
47k
C120
0.0033
R112
2.2k
R122
820
R128
510k
R130
39k
C106
0.0068
C108
1800p
C104
100/10V
C122
120p
Q112
Q116
D104
R114
68
R124
22k
R126
47
C116
100
/35V
C118
0.1
Q101 Q102
Q103 Q104
2SK136 (Q)
EQUALIZER AMP
Q105 Q106 Q107
Q108 Q109 Q110
2SA872 (E)
EQUALIZER AMP
Q111 Q112
2SC1775 (E)
EQUALIZER
AMP
Q113 Q114
2SB647 (C)
EQUALIZER
AMP
Q115 Q116
2SD667 (C)
EQUALIZER
AMP
SW301
TREBLE
ON
R335
120
R333
360
R331
110
R329
560
R327
75
R325
1.2k
R323
68
R321
3.3k
R343
39k
R337
220
R339
120
R341
270
C303
0.033
R347
100k
R338
220
R340
120
R342
270
C304
0.033
R348
100k
R336
120
R334
360
R332
110
R330
560
R328
75
R344
39k
R326
1.2k
R324
68
R445
1.8k
SW401
BASS
ON
+8dB
+6dB
+4dB
+2dB
R446
1.8k
R435
1k
R433
470
R431
1k
R429
1.1k
R427
1.8k
R425
180
R423
6.2k
R443
82k
R437
510
R439
110
R441
1k
C404
0.12
R438
510
R440
110
R442
1k
R436
1k
R434
470
R432
1k
R430
1.1k
R428
1.8k
C403
0.12
R444
82k
R426
180

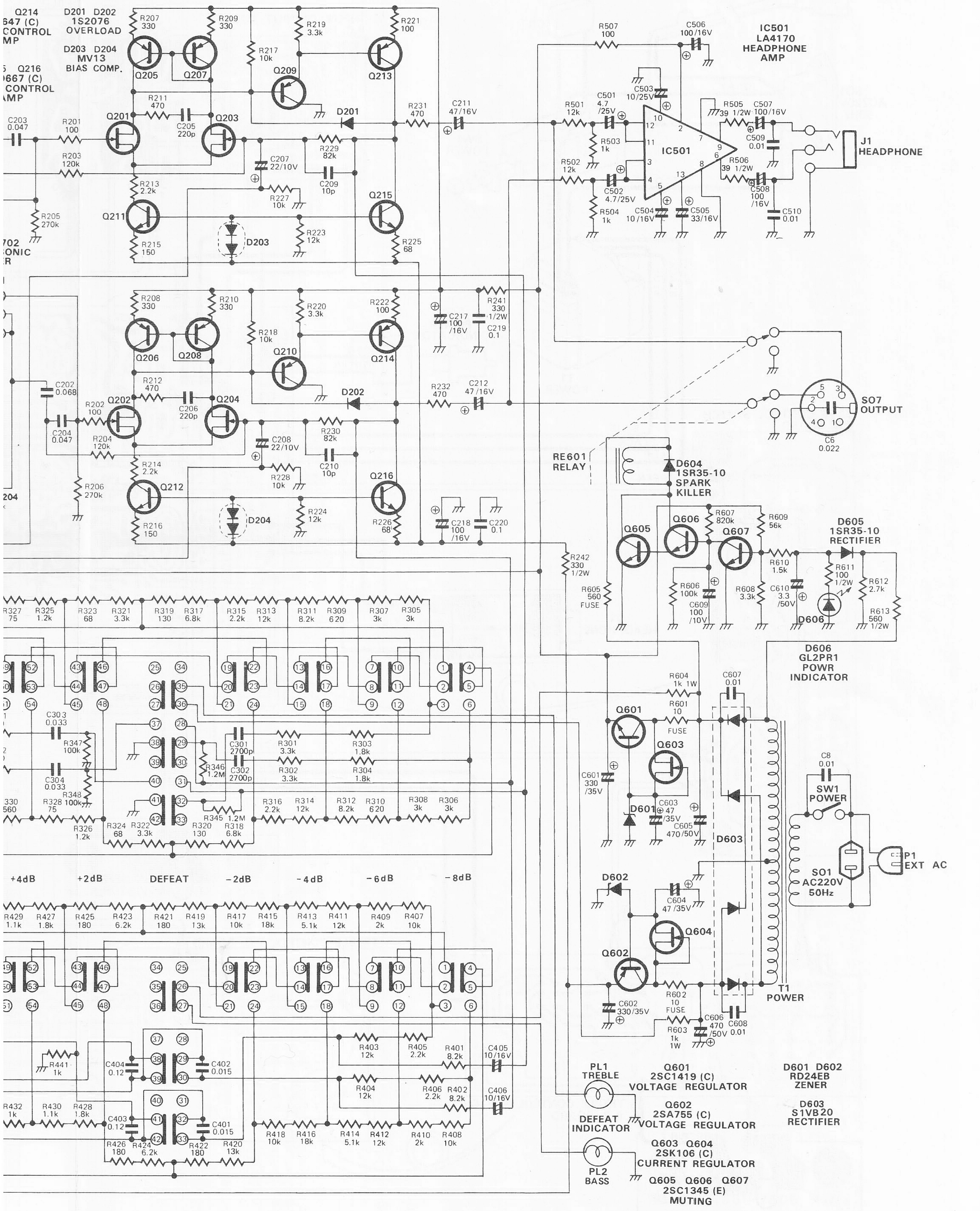

Q214 647 (C) CONTROL AMP
D201 D202 1S2076 OVERLOAD
D203 D204 MV13 BIAS COMP.
Q216 667 (C) CONTROL AMP
IC501 LA4170 HEADPHONE AMP
IC501
J1 HEADPHONE
SO7 OUTPUT
RE601 RELAY
D604 1SR35-10 SPARK KILLER
D605 1SR35-10 RECTIFIER
D606 GL2PR1 POWR INDICATOR
Q601 Q602 Q603 Q604 Q605 Q606 Q607
D601 D602 D603
SW1 POWER
SO1 AC220V 50Hz
P1 EXT AC
T1 POWER
+4dB +2dB DEFEAT -2dB -4dB -6dB -8dB
PL1 TREBLE
DEFEAT INDICATOR
PL2 BASS
Q601 2SC1419 (C) VOLTAGE REGULATOR
Q602 2SA755 (C) VOLTAGE REGULATOR
Q603 Q604 2SK106 (C) CURRENT REGULATOR
Q605 Q606 Q607 2SC1345 (E) MUTING
D601 D602 RD24EB ZENER
D603 S1VB20 RECTIFIER